Mazzoli
ROLLING
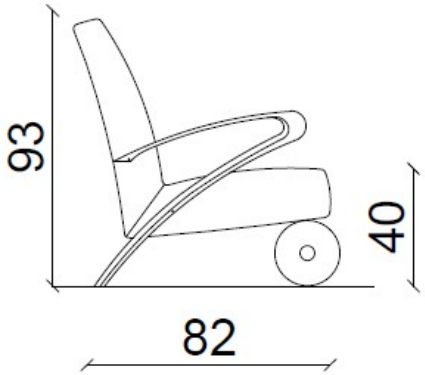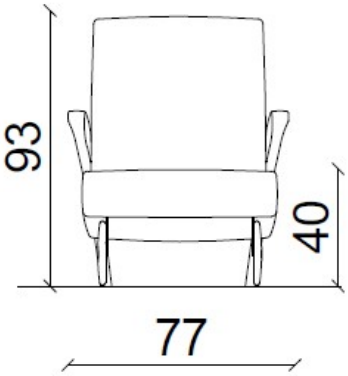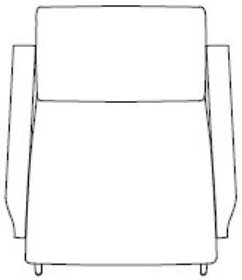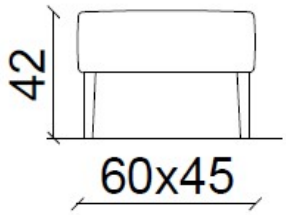
ROLLING